Alca PLAST®

INFO

5/2019
www.alcaplast.pl

DOSKONAŁOŚĆ W ZASIĘGU RĘKI

NOWOŚCI

Przyciski sterujące THIN M67x i M77x
Odpływ podłogowy APZ13-DOUBLE9 Fit and Go
Podtynkowe systemy instalacyjne ALCA
z montażem z góry lub z przodu AM118, AM119

ZAWARTOŚĆ

NAGRODY – PRZEDSIĘBIORCA ROKU 2018 ..... **3**

PRZYCISKI STERUJĄCE THIN M67x, M77x **4**

Przyciski sterujące, bezdotykowe do modułów Slim **7**

ODPŁYW PODŁOGOWY APZ13-DOUBLE9 FIT AND GO **9**

Syfon kombinowany **P143**, **P144**, **P145** **11**

ROZSZERZENIE PROGRAMU CZARNY-MAT **12**

Syfon brodzikowy **A49BLACK** **13**

PODTYNKOWE SYSTEMY INSTALACYJNE ALCA Z MONTAŻEM Z GÓRY LUB Z PRZODU **14**

INNOWACJE W MODUŁACH I PRZYCISKACH **18**

CENNIK NOWOŚCI **19**

Przedsiębiorcy roku zmierzają do reprezentowania Republiki Czeskiej w Monte Carlo

Zwycięstwo w najbardziej prestiżowym międzynarodowym konkursie EY Przedsiębiorca 2018 należy do naszej firmy. Właściciele Alcaplast zostali najlepszymi przedsiębiorcami roku w Czechach, a w czerwcu udają się w do Monte Carlo, gdzie odbędą się światowe finały konkursu. Konkurs powstał w 1986 roku dzięki Ernst & Young w USA.

EY Podnikatel roku České republiky

2018 Vítěz

Marek Eben, František Fabičovic

Radka Prokopová, Věra Komárová, Simona Kijonková, Petr Šimůnek

NOWOŚĆ

Wyrafinowany styl – przyciski sterujące THIN M67x i M77x

Po wejściu do toalety, przyciski sterujące są jednym z elementów, na który zwracamy uwagę. Zasługują na Twoją uwagę. Dlatego kładziemy duży nacisk, był miały ponadczasowy design, który określa wygląd toalety. Oczywistym jest, że przyciski muszą być idealne w obsłudze i łatwe w montażu. Dzięki płaskiemu profilowi wystają tylko pięć milimetrów powyżej płytek. Kanciaste kształty uzupełniają bieżące i kolejne dwa rzędy okrągłych przycisków. Wybór koloru zależy od Ciebie.

- **cienki profil zaledwie 5 mm**
- **ponadczasowy design**
- **5 wariantów kolorystycznych**
- **Kompatybilne ze wszystkimi spłuczkami podtynkowymi systemu ALCA**

PRODUKT CZESKI

M670
Biały-połysk

M671
Chrom-połysk

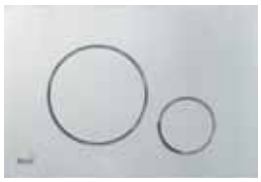

M672
Chrom-mat

M678
Czarny-mat

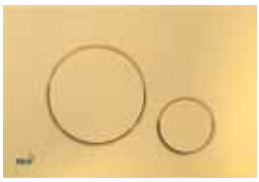

M675
Złoty-połysk

M770
Biały-połysk/chrom-połysk

M771
Chrom-połysk/chrom-mat

M772
Chrom-mat/chrom-połysk

M778
Czarny-mat/chrom-połysk

M775
Biały-połysk/złoty-połysk

M670

Przycisk sterujący do systemów podtynkowych, biały-połysk

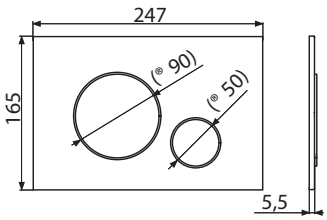

118,97 zł

NOWOŚĆ

Ilość (pakowanie) **M670**	25 szt
Wymiary (sztuka)	250×170×36 mm
Waga (sztuka)	0,3439 kg
EAN	8595580562663

M671

Przycisk sterujący do systemów podtynkowych, chrom-połysk

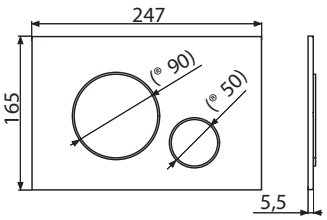

140,60 zł

NOWOŚĆ

Ilość (pakowanie) **M671**	25 szt
Wymiary (sztuka)	250×170×36 mm
Waga (sztuka)	0,3368 kg
EAN	8595580562670

M672

Przycisk sterujący do systemów podtynkowych, chrom-mat

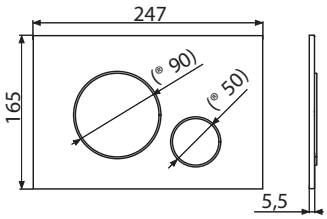

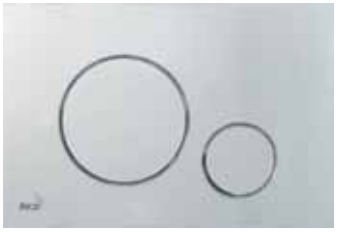

162,23 zł

NOWOŚĆ

Ilość (pakowanie) **M672**	25 szt
Wymiary (sztuka)	250×170×36 mm
Waga (sztuka)	0,3439 kg
EAN	8595580562687

M675

Przycisk sterujący do systemów podtynkowych, złoty-połysk

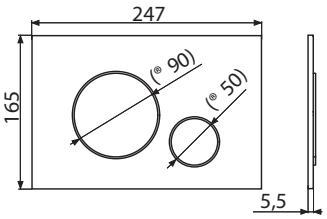

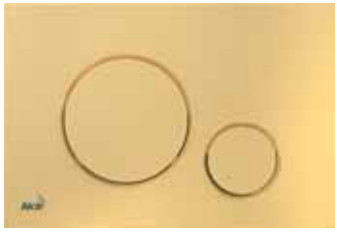

OD 7/2019

540,75 zł

NOWOŚĆ

Ilość (pakowanie) **M675**	25 szt
Wymiary (sztuka)	250×170×36 mm
Waga (sztuka)	0,3368 kg
EAN	8595580562694

M678

Przycisk sterujący do systemów podtynkowych, czarny-mat

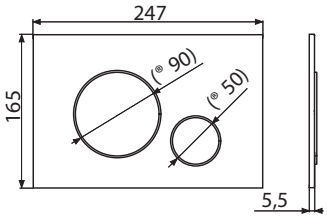

229,18 zł

NOWOŚĆ

Ilość (pakowanie) **M678**	25 szt
Wymiary (sztuka)	250×170×36 mm
Waga (sztuka)	0,3368 kg
EAN	8595580562700

Wszystkie ceny netto, bez podatku VAT.

NOWOŚĆ

M770

Przycisk sterujący do systemów podtynkowych, biały-połysk/ chrom-połysk

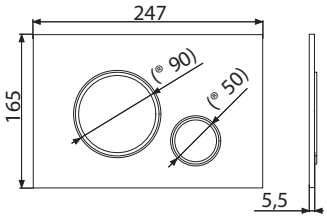

150,60 zł

NOWOŚĆ

Ilość (pakowanie) **M770**	25 szt
Wymiary (sztuka)	250×170×36 mm
Waga (sztuka)	0,3435 kg
EAN	8595580562618

M771

Przycisk sterujący do systemów podtynkowych, chrom-połysk/ chrom-mat

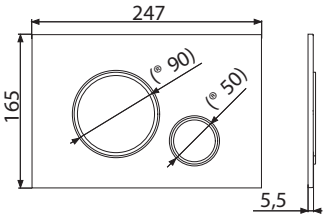

190,00 zł

NOWOŚĆ

Ilość (pakowanie) **M771**	25 szt
Wymiary (sztuka)	250×170×36 mm
Waga (sztuka)	0,3364 kg
EAN	8595580562625

M772

Przycisk sterujący do systemów podtynkowych, chrom-mat/ chrom-połysk

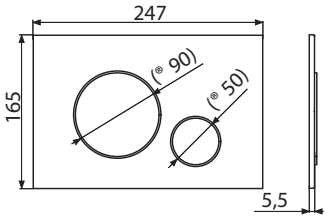

212,07 zł

NOWOŚĆ

Ilość (pakowanie) **M772**	25 szt
Wymiary (sztuka)	250×170×36 mm
Waga (sztuka)	0,3364 kg
EAN	8595580562632

M775

Przycisk sterujący do systemów podtynkowych, biały-połysk/ złoty-połysk

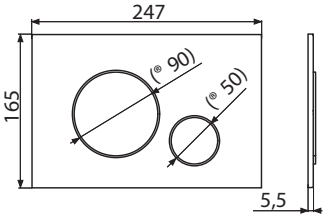

OD 6/2019

186,20 zł

NOWOŚĆ

Ilość (pakowanie) **M775**	25 szt
Wymiary (sztuka)	250×170×36 mm
Waga (sztuka)	0,3435 kg
EAN	8595580562649

M778

Przycisk sterujący do systemów podtynkowych, czarny-mat/ chrom-połysk

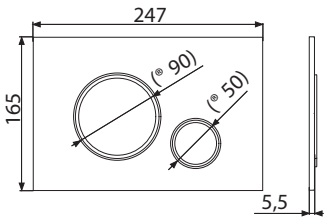

267,10 zł

NOWOŚĆ

Ilość (pakowanie) **M778**	25 szt
Wymiary (sztuka)	250×170×36 mm
Waga (sztuka)	0,3364 kg
EAN	8595580562656

Wszystkie ceny netto, bez podatku VAT.

NOWOŚĆ

Przyciski sterujące, bezdotykowe do modułów Slim

Teraz możesz używać bezdotykowych przycisków **NIGHT LIGHT** i **przycisków sensorowych** również w modułach Slim AM1112 Basic, AM1115 / 1000 Renovmodul Slim i AM1101 / 1200 Sádromodul Slim.

M279S-SLIM
Metal (zasilanie sieciowe)

M370S-SLIM
Biały-połysk (zasilanie sieciowe)

M371S-SLIM
Chrom-połysk (zasilanie sieciowe)

NIGHT LIGHT-1-SLIM
Szkło-czarny

NIGHT LIGHT-2-SLIM
Szkło-czarny

NIGHT LIGHT-3-SLIM
Szkło-czarny

AM1112 Basicmodul Slim
Zbiornik do zabudowy ciężkiej

AM1115/1000 Renovmodul Slim
Podtynkowy system instalacyjny do zabudowy ciężkiej

AM1101/1200 Sádromodul Slim
Podtynkowy system instalacyjny do suchej zabudowy (karton-gips)

SYSTEMY SLIM

Do małych pomieszczeń,mieszkań, ścianek działowych gipsowo-kartonowych lub do renowacji. Systemy Slim mają grubość zaledwie **84 mm**, oszczędzają miejsce i można je z łatwością zaadoptować w małej łazience lub toalecie.

NOWOŚĆ

M279S-SLIM

Przycisk sterujący Antivandal do systemów podtynkowych Slim sterowany sensorem, metal (zasilanie sieciowe)

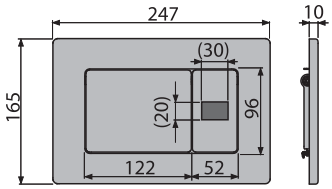

1 784,48 zł

NOVINKA

Ilość (pakowanie) **M279S-SLIM**	8 szt
Wymiary (sztuka)	580×185×100 mm
Waga (sztuka)	2,144 kg
EAN	8595580563394

M370S-SLIM

Przycisk sterujący do systemów podtynkowych Slim sterowany sensorem, biały-połysk (zasilanie sieciowe)

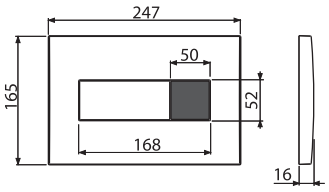

1 622,25 zł

NOVINKA

Ilość (pakowanie) **M370S-SLIM**	8 szt
Wymiary (sztuka)	580×185×100 mm
Waga (sztuka)	1,9267 kg
EAN	8595580563417

M371S-SLIM

Przycisk sterujący do systemów podtynkowych Slim sterowany sensorem, chrom-połysk (zasilanie sieciowe)

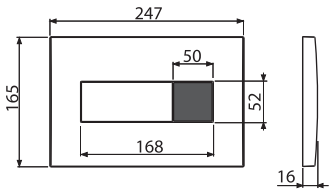

1 622,25 zł

NOVINKA

Ilość (pakowanie) **M371S-SLIM**	8 szt
Wymiary (sztuka)	580×185×100 mm
Waga (sztuka)	1,9247 kg
EAN	8595580563400

NIGHT LIGHT-1-SLIM

Przycisk sterujący bezdotykowy do systemów podtynkowych Slim z podświetleniem, szkło-czarny

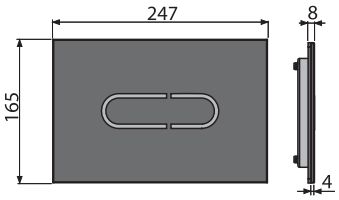

1 567,19 zł

NOVINKA

Ilość (pakowanie) **NIGHT LIGHT-1-SLIM**	8 szt
Wymiary (sztuka)	580×185×100 mm
Waga (sztuka)	2,5502 kg
EAN	8595580563448

NIGHT LIGHT-2-SLIM

Przycisk sterujący bezdotykowy do systemów podtynkowych Slim z podświetleniem, szkło-czarny

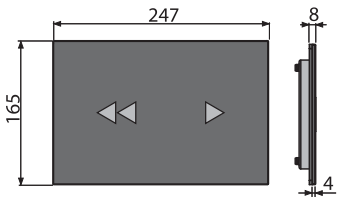

1 567,19 zł

NOVINKA

Ilość (pakowanie) **NIGHT LIGHT-2-SLIM**	8 szt
Wymiary (sztuka)	580×185×100 mm
Waga (sztuka)	2,5502 kg
EAN	8595580563431

NIGHT LIGHT-3-SLIM

Przycisk sterujący bezdotykowy do systemów podtynkowych Slim z podświetleniem, szkło-czarny

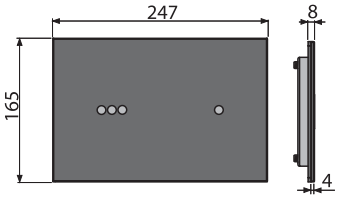

1 567,19 zł

NOVINKA

Ilość (pakowanie) **NIGHT LIGHT-3-SLIM**	8 szt
Wymiary (sztuka)	580×185×100 mm
Waga (sztuka)	2,5502 kg
EAN	8595580563424

Wszystkie ceny netto, bez podatku VAT.

APZ13 Fit and Go

Wszystko w jednym opakowaniu Odpływ APZ13 z obustronnym rusztem DOUBLE

Zestaw APZ13 Fit and Go zawiera: odpływ, niski syfon AEP-S9 (81 mm) i obustronny ruszt DOUBLE. Fit and Go dostarcza rozwiązania dla szybkiej i łatwej instalacji.

WSZYSTKO W OPAKOWANIU

WYBIERZ SWÓJ PROJEKT

DWUSTRONNY RUSZT DOUBLE

Ruszt DOUBLE oferuje wybór : pełny ze stali nierdzewnej , jak w przypadku rusztu SPACE lub po obróceniu jak ruszt INSERT do wypełnienia płytką.

Ostateczną decyzję można podjąć nawet po montażu odwodnienia, bez żadnych zmian konstrukcyjnych. Dwustronny ruszt DOUBLE oferuje dwie opcje w jednym.

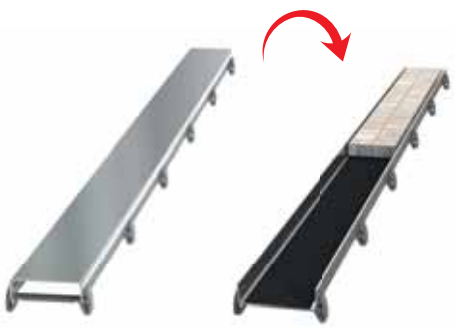

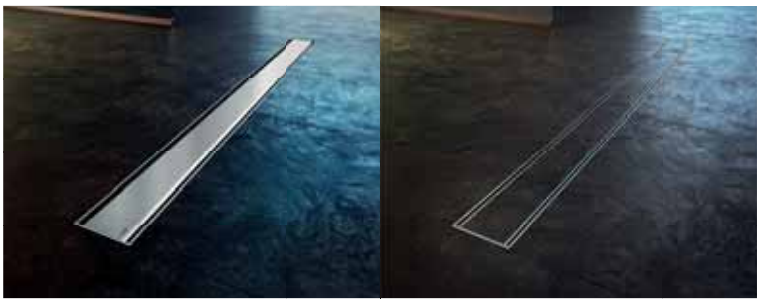

NOWOŚĆ

APZ13-DOUBLE9 Fit and Go

Odpływ podłogowy
(750, 850, 950 mm)

25
LAT GWARANCJI

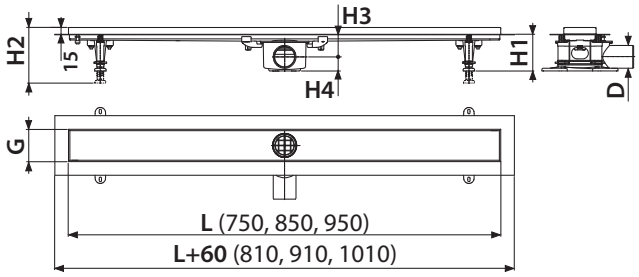

WSZYSTKO W OPAKOWANIU

Zawartość opakowania

- odpływ
- obustronny ruszt DOUBLE (pełny ruszt lub wypełnienia płytką)
- wodoodporna taśma na całą długość odpływu
- obniżony syfon APZ-S9
- zestaw montażowy (śruby, kołki)
- nogi kotwiące
- haczyk do demontażu

od
675,25 zł
NOWOŚĆ

Ilość (pakowanie) **APZ13-DOUBLE9-750**	30 szt
Wymiary (sztuka)	×× mm
Waga (sztuka)	3,1385 kg
EAN	8595580562724

DOUBLE

Stal nierdzewna-mat / Ruszt do wypełnienia płytką
Ruszt jest w opakowaniu

P144

Syfon kombinowany do APZ-S9 do odpływu APZ13

33,56 zł
NOWOŚĆ

Wszystkie ceny netto, bez podatku VAT.

NOWOŚĆ

Syfon kombinowany P143, P144 i P145

Wśród opcjonalnych akcesoriów do odwodnień liniowych APZ13 od niedawna proponujemy syfon kombinowany. Ma on swoje zastosowanie w pomieszczeniach o małym natężeniu ruchu, gdzie istnieje możliwość odparowania wody z syfonu np. pomieszczenia rekreacyjne, gospodarcze itp. Syfony kombinowane P143, P144, P145 mogą być wykorzystywane do kratek ściekowych ze stali nierdzewnej APV110, APV12 i APV130.

P143 P144 P145

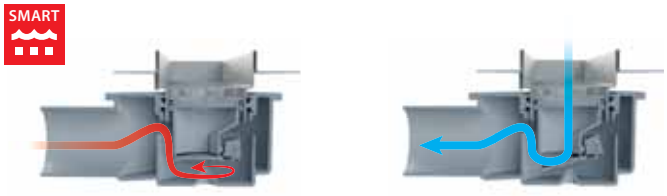

Jeśli przez syfon nie przepływa woda klapki wodne są zamknięte, a przy odparowaniu wody klapki zapobiegają przenikaniu zapachu z kanalizacji.

Przy przepływie wody zawory pozostają otwarte i umożliwiają swobodny odpływ wody

P143

Syfon kombinowany do APZ-S6 do odpływu APZ13

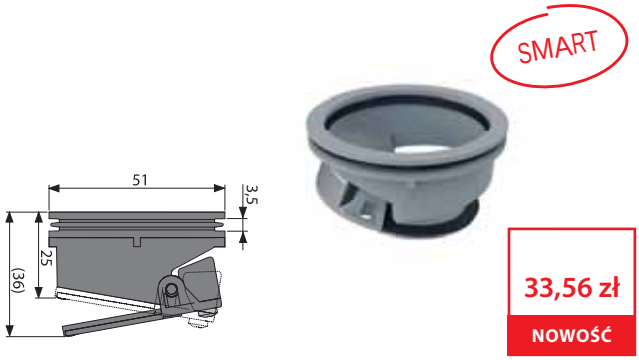

33,56 zł

NOWOŚĆ

Ilość (pakowanie) **P143**	1 szt
Wymiary (sztuka)	51×51×36 mm
Waga (sztuka)	0,0342 kg
EAN	8595580562298

P144

Syfon kombinowany do APZ-S9 do odpływu APZ13

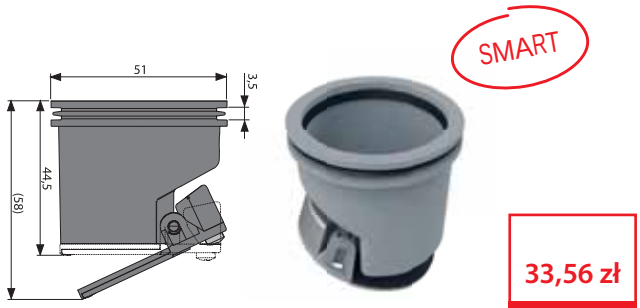

33,56 zł

NOWOŚĆ

Ilość (pakowanie) **P144**	1 szt
Wymiary (sztuka)	51×51×44,5 mm
Waga (sztuka)	0,0402 kg
EAN	8595580562304

P145

Syfon kombinowany do APZ-S12 do odpływu APZ13

33,56 zł

NOWOŚĆ

Ilość (pakowanie) **P145**	1 szt
Wymiary (sztuka)	51×51×70 mm
Waga (sztuka)	0,0472 kg
EAN	8595580562311

Wszystkie ceny netto, bez podatku VAT.

Rozszerzenie programu czarny-mat

Możesz ożywić swoją łazienkę , wprowadzając nowe produkty z serii : czarny-mat. W naszej ofercie pojawił się syfon A49BLACK.

APZ1BLACK
Odpływ podłogowy z obramowaniem do rusztu perforowanego, czarny-mat

APZ101BLACK
Odpływ podłogowy z obramowaniem do rusztu perforowanego, czarny-mat

PURE BLACK
Ruszt do odwodnienia liniowego, czarny-mat

M278
Przycisk sterujący do systemów podtynkowych, czarny-mat

M578
Przycisk sterujący do systemów podtynkowych, czarny-mat

N

A49BLACK
Syfon brodzikowy korek, czarny-mat

A465BLACK-50
Syfon brodzikowy CLIK/CLAK, czarny-mat

A55BLACK
Syfon wannowy, korek automatyczny, czarny-mat

A507BLACK
Syfon wannowy CLIK/CLAK, czarny-mat

A564BLACK
Syfon wannowy z funkcją napełniania przez przelew, czarny-mat

A400BLACK
Półsyfon umywalkowy DN32 DESIGN, czarny-mat

A4000BLACK
Przedłużka metalowa DN32, czarny-mat

A4320BLACK
Półsyfon umywalkowy „U" DN32 z nakrętką 5/4", czarny-mat

ARV001-BLACK
Zawór kątowy z filtrem 1/2"×3/8", czarny-mat

A392BLACK
Spust umywalki CLIK/CLAK 5/4" metalowy z przelewem, duży korek, czarny

Więcej na **www.alcaplast.pl/pl/program-czarny-mat**

Wszystkie ceny netto, bez podatku VAT.

NOWOŚĆ

A49BLACK

Syfon brodzikowy korek, czarny-mat

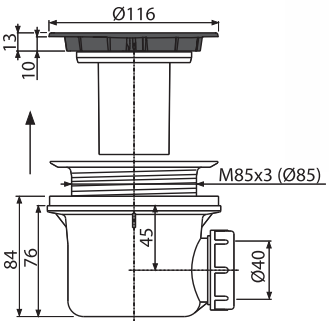

225,42 zł

NOWOŚĆ

Ilość (pakowanie) **A49BLACK**	24 szt
Wymiary (sztuka)	150×110×140 mm
Waga (sztuka)	0,4209 kg
EAN	8595580563455

NOWOŚĆ

Podtynkowe systemy instalacyjne ALCA z montażem z góry lub przodu AM118 Sádromodul AM118, AM119 Renovmodul

Potrzebujesz umieścić toaletę na poddaszu z dachem dwuspadowym lub parapet Ci przeszkadza ? Mamy rozwiązanie w postaci systemu instalacyjnego sterowanego z góry lub z przodu. Przycisk należy umieścić w pozycji horyzontalnej

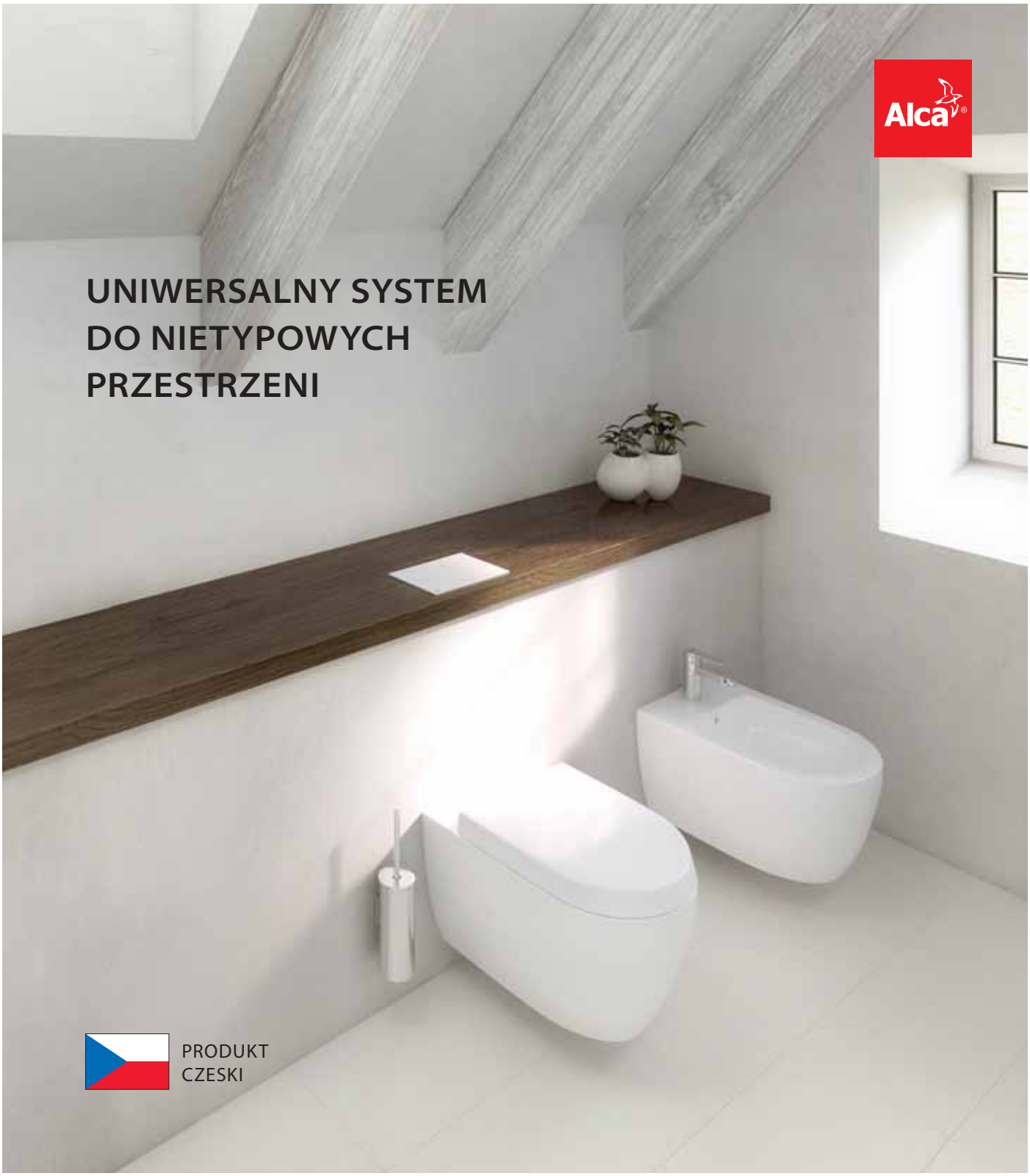

NOWOŚĆ

Podtynkowe systemy instalacyjne ALCA z montażem z góry lub przodu AM118 Sádromodul AM118, AM119 Renovmodul

15
LAT GWARANCJI

ROZWIĄZANIA OSZCZĘDZAJĄCE PRZESTRZEŃ

Sterowanie od góry rozwiązuje problem z modułami o niskiej wysokości, gdzie pokrywa deski sedesowej może pokrywać się z przyciskiem sterującym.

Modele AM118 i AM119 **dostępne są w dwóch wysokościach 850 lub 1000mm**. Oferujemy dwa warianty systemów : AM119 do zabudowy ciężkiej i AM118 w suchej zabudowie.

KOMFORT

INNOWACYJNE ROZWIĄZANIA DO PODŁĄCZENIA WODY

Zespół projektantów Alcaplast przygotował dla Ciebie kolejną innowację polegającą na wprowadzeniu innowacji w zakresie podłączania zasilania wodą do zbiornika bez konieczności dodatkowych prac budowlanych. Innowacja dotyczy łatwego i szybkiego instalowania systemu rur wody przy zachowaniu minimalnej głębokości montażowej 170 mm.

100 % KOMPATYBILNOŚĆ PRZYCISKÓW

Moduły ze sterowaniem górnym lub z przodu są w pełni kompatybilne ze wszystkimi przyciskami sterowania ALCA.

W przypadku przycisków **FLAT** lub **THIN** umieszczonych z przodu, na uwagę zasługuje ich płaski profil.

PRODUKT CZESKI

NOWOŚĆ

AM118/1000 Sádromodul

Podtynkowy system instalacyjny do suchej zabudowy (karton-gips) z kontrolą górną lub przednią

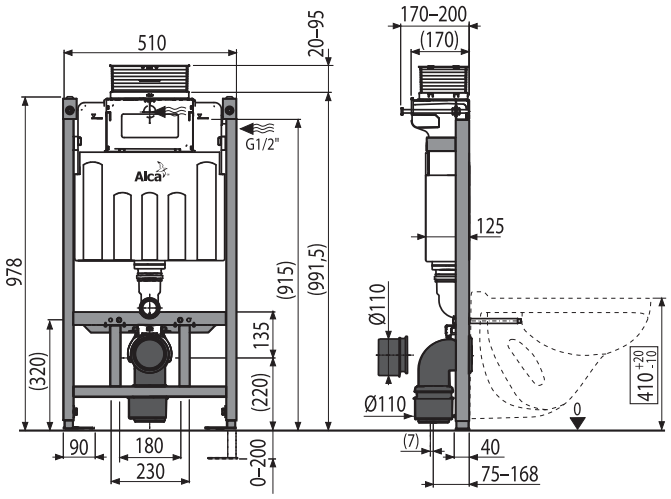

Ilość (pakowanie) **AM118/1000**	1 szt
Wymiary (sztuka)	998×526×178 mm
Waga (sztuka)	12,2668 kg
EAN	8595580559823

OD 7/2019

800,00 zł

NOWOŚĆ

AM118/850 Sádromodul

Podtynkowy system instalacyjny do suchej zabudowy (karton-gips) z kontrolą górną lub przednią

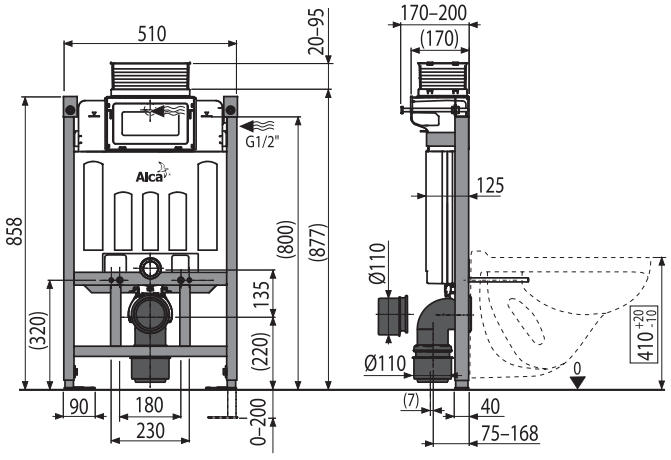

Ilość (pakowanie) **AM118/850**	1 szt
Wymiary (sztuka)	– mm
Waga (sztuka)	12,012 kg
EAN	8595580559830

OD 7/2019

800,00 zł

NOWOŚĆ

Wszystkie ceny netto, bez podatku VAT.

NOWOŚĆ

AM119/1000 Renovmodul

Podtynkowy system instalacyjny do zabudowy ciężkiej z kontrolą górną lub przednią

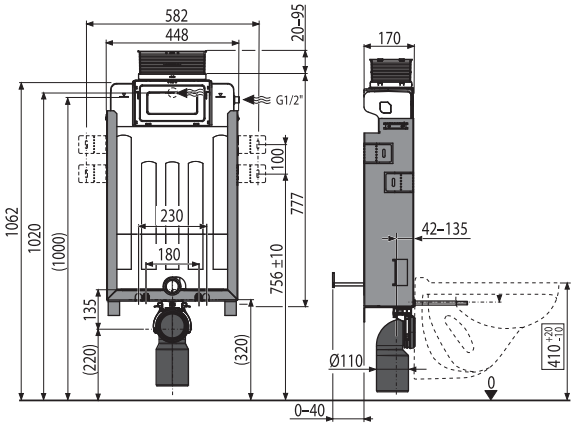

Ilość (pakowanie) **AM119/1000**	1 szt
Wymiary (sztuka)	1040×465×180 mm
Waga (sztuka)	9,2355 kg
EAN	8595580559847

OD 7/2019

720,00 zł

NOWOŚĆ

AM119/850 Renovmodul

Podtynkowy system instalacyjny do zabudowy ciężkiej z kontrolą górną lub przednią

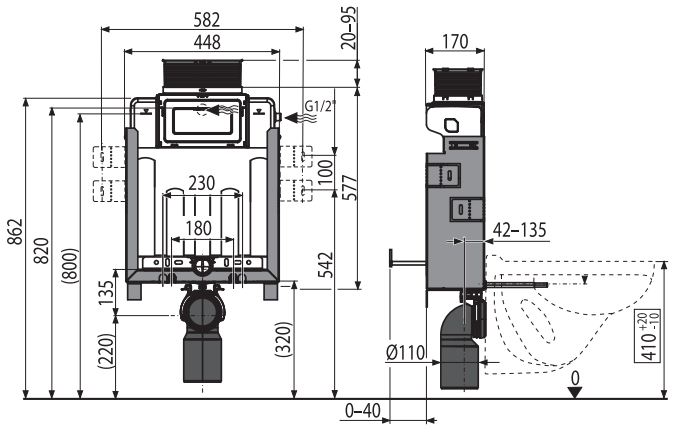

Ilość (pakowanie) **AM119/1000**	1 szt
Wymiary (sztuka)	1040×465×180 mm
Waga (sztuka)	9,0889 kg
EAN	8595580563387

OD 7/2019

720,00 zł

NOWOŚĆ

Wszystkie ceny netto, bez podatku VAT.

Innowacyjne moduły i przyciski

SZYBKI I DOKŁADNY MONTAŻ, OSZCZĘDNOŚĆ CZASU I POPRAWNE USTAWIENIA

SZABLON USTAWIENIA PRZYCISKU P146

Nowy szablon, który jest w komplecie przycisków sterujących, znacznie upraszcza dokładną regulację śrub mechanizmu przycisku sterowania. Szablon będzie dostępny jako część zamienna.

KOMFORT UŻYTKOWANIA

ŚRUBY MECHANIZMU SPŁUKUJĄCEGO ZNAJDUJĄ SIĘ W OPAKOWANIU RAZEM Z PRZYCISKIEM.

Montaż przycisku sterującego na ścianie jest ostatnim krokiem instalacji armatury. Śruby montażowe znajdują się w opakowaniu razem z przyciskiem, by wyeliminować możliwość ich utraty. W przypadku starszych przycisków, na prośbę klienta, śruby montażowe przesyłamy bezpłatnie.

ŚRUBY MECHANIZMU SPŁUCZKI

do 3/2019	4/2019–4/2020	od 5/2020
DOŁĄCZONE MODUŁY	DOŁĄCZONE MODUŁY I PRZYCISKI	DOŁĄCZONE PRZYCISKI

Kod	Obrazek	EAN	Opis	Cena bez VAT
A49BLACK		8595580563455	Syfon brodzikowy korek, czarny-mat	225,42 zł
AM118/850 Sádromo-dul		8595580559830	Podtynkowy system instalacyjny do suchej zabudowy (karton-gips) z kontrolą górną lub przednią	800,00 zł
AM118/1000 Sádro-modul		8595580559823	Podtynkowy system instalacyjny do suchej zabudowy (karton-gips) z kontrolą górną lub przednią	800,00 zł
AM119/850 Renovmo-dul		8595580563387	Podtynkowy system instalacyjny do zabudowy ciężkiej z kontrolą górną lub przednią	720,00 zł
AM119/1000 Reno-vmodul		8595580559847	Podtynkowy system instalacyjny do zabudowy ciężkiej z kontrolą górną lub przednią	720,00 zł
APZ13-DOUBLE9-750 Fit and Go		8595580562724	Odpływ podłogowy	675,25 zł
APZ13-DOUBLE9-850 Fit and Go		8595580562731	Odpływ podłogowy	715,02 zł
APZ13-DOUBLE9-950 Fit and Go		8595580562748	Odpływ podłogowy	759,43 zł
M279S-SLIM		8595580563394	Przycisk sterujący Antivandal do systemów podtynkowych Slim sterowany sensorem, metal (zasilanie sieciowe)	1 784,48 zł
M370S-SLIM		8595580563417	Przycisk sterujący do systemów podtynkowych Slim sterowany sensorem, biały-połysk (zasilanie sieciowe)	1 622,25 zł
M371S-SLIM		8595580563400	Przycisk sterujący do systemów podtynkowych Slim sterowany sensorem, chrom-połysk (zasilanie sieciowe)	1 622,25 zł
M670		8595580562663	Przycisk sterujący do systemów podtynkowych, biały-połysk	118,97 zł

Kod	Obrazek	EAN	Opis	Cena bez VAT
M671		8595580562670	Przycisk sterujący do systemów podtynkowych, chrom-połysk	140,60 zł
M672		8595580562687	Przycisk sterujący do systemów podtynkowych, chrom-mat	162,23 zł
M675		8595580562694	Przycisk sterujący do systemów podtynkowych, złoty-połysk	540,75 zł
M678		8595580562700	Przycisk sterujący do systemów podtynkowych, czarny-mat	229,18 zł
M770		8595580562618	Przycisk sterujący do systemów podtynkowych, biały-połysk/ chrom-połysk	150,60 zł
M771		8595580562625	Przycisk sterujący do systemów podtynkowych, chrom-połysk/ chrom-mat	190,00 zł
M772		8595580562632	Przycisk sterujący do systemów podtynkowych, chrom-mat/ chrom-połysk	212,07 zł
M775		8595580562649	Przycisk sterujący do systemów podtynkowych, biały-połysk/złoty-połysk	186,20 zł
M778		8595580562656	Przycisk sterujący do systemów podtynkowych, czarny-mat/ chrom-połysk	267,10 zł
NIGHT LIGHT-1-SLIM		8595580563448	Przycisk sterujący bezdotykowy do systemów podtynkowych Slim z podświetleniem, szkło-czarny	1 567,19 zł
NIGHT LIGHT-2-SLIM		8595580563431	Przycisk sterujący bezdotykowy do systemów podtynkowych Slim z podświetleniem, szkło-czarny	1 567,19 zł
NIGHT LIGHT-3-SLIM		8595580563424	Przycisk sterujący bezdotykowy do systemów podtynkowych Slim z podświetleniem, szkło-czarny	1 567,19 zł

CENNIK

Kod	Obrazek	EAN	Opis	Cena bez VAT
P143		8595580562298	Syfon kombinowany do APZ-S6 do odpływu APZ13	33,56 zł
P144		8595580562304	Syfon kombinowany do APZ-S9 do odpływu APZ13	33,56 zł
P145		8595580562311	Syfon kombinowany do APZ-S12 do odpływu APZ13	33,56 zł
P146		8595580562472		7,35 zł

Nasz zespół specjalistów jest zawsze gotowy do pomocy przy projektowaniu instalacji oraz wycenie naszych produktów.

Produkt Czeski
ISO 9001:2015

Alca PLAST®

REPUBLIKA CZESKA

Alca plast, s. r. o.
Bratislavská 2846, 690 02 Břeclav
tel.: +420 519 821 117 – sprzedaż ČR
tel.: +420 519 821 141 – eksport
fax: +420 519 821 083
e-mail: alcaplast@alcaplast.cz
www.alcaplast.cz

POLSKA

Alca plast PL, Sp.z. o. o.
Ul. Ks. Londzina 47, 43-382 Bielsko-Biała
tel.: +48 333 300 023
kom: +48 667 502 122
e-mail: alcaplast@alcaplast.pl
www.alcaplast.pl

Alca plast, s.r.o.
Ceny, rozmiary i wygląd mogą ulec zmianie.